member of
ACIMIT
ITALIAN TEXTILE MACHINERY

POR/ENG

MCS
DYEING & FINISHING MACHINERY

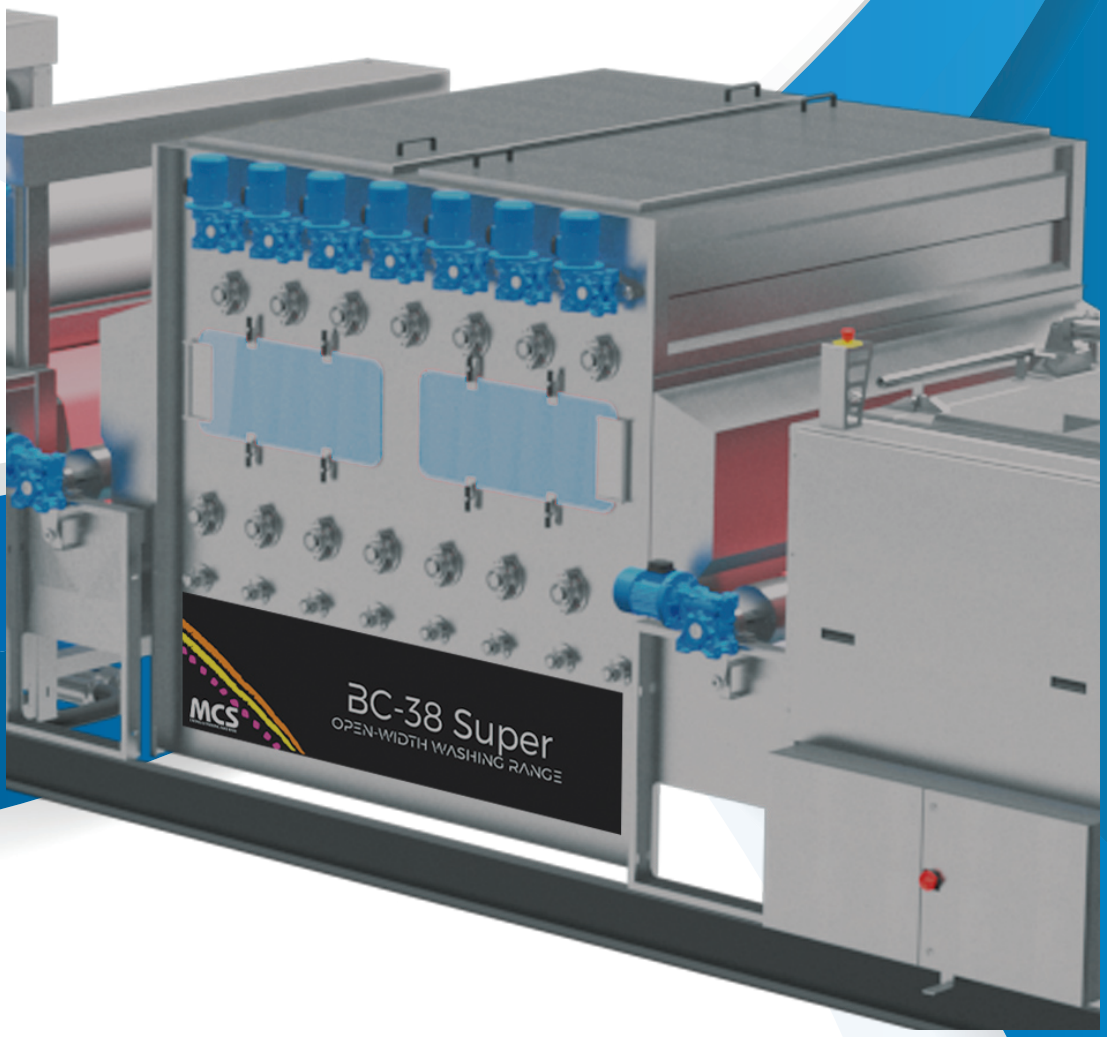

BC-38 SUPER

OPEN WIDTH WASHING RANGE

THINK BEFORE YOU PRINT

BC38 Super

High Efficiency Open-width Unit for Woven Fabric

O rendimento de uma máquina de lavagem em largura determina o custo de operação de umas instalações. Em particular, o custo da água quente representa o valor mais elevado das despesas de produção. A BC 38 Super foi projectada pela MCS exclusivamente com vista a uma elevada poupança de água e de vapor.

A grande capacidade de lavagem das nossas unidades BC 38 Super depende principalmente do circuito forçado, bem como do tempo de permanência do tecido no banho e do nível de banho adequado. A aplicação do princípio da contracorrente total entre as várias unidades permite uma exploração óptima dos banhos.

A tensão longitudinal do tecido permanece absolutamente constante em todo o percurso que pode ser seleccionada entre 5 e 20 kg. Graças aos cilindros superiores equipados com células de carga e determinando a condição principal para o andamento sem pregas, até mesmo nos tecidos mais delicados.
As unidades de lavagem em largura MCS são acopláveis entre elas segundo as exigências de produção do utilizador e as necessidades específicas de tratamento. O tanque BC38 Super está equipado com um filtro externo de limpeza automática.

The efficiency of an open width washing unit conditions the cost of the plant operation. Particularly expences tar hot water represent the biggest part of production cost. The BC 38 Super unit has been developed by MCS in view of savings of water and steam.

The high efficiency washing capacity of our BC 38 Super units are principally due to liquor circu lation, to dwelling ti me and most suitable liquor level. The application of the total counterflow principle between the various units ensures the opt imate washing effect.

Fabric tension remains constant on the whole surtace and can be adjusted variable between 5 and 20 kg thanks to the load cells. Consequently tabric drawing without creases also with delicate articles is obtained.
The MCS washing units can be coupled according to production and treatment requirements. BC38 Super is equipped wigh a external self cleaning filter.

BC38 SUPER
WATER HIGH
WITH A PERFECT
TENSION
CONTROL

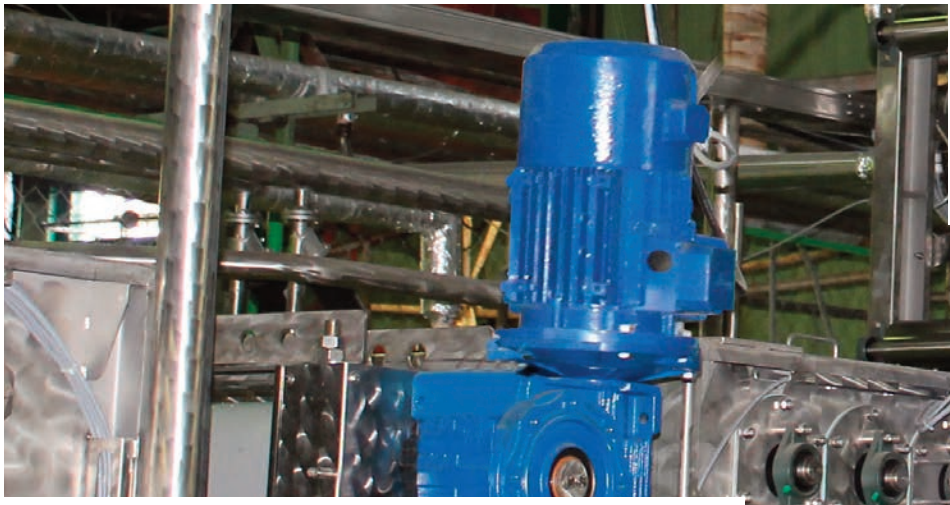

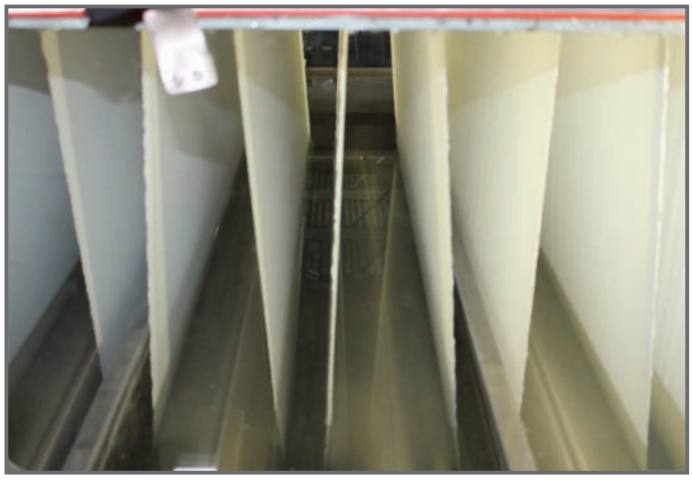

GENERAL FEATURES

- Filtros externos de limpeza automática
- Controlo da tensão através de células de carga
- Cilindros superiores em aço inoxidável motorizados
- Grupo de pulverizadores para lavagem intensiva
- Estrutura fechada motorizada em aço
- Aquecimento indirecto
- Gestão de nível com leitura contínua através de sonda pneumática
- Motorização controlada por inversor
- Possibilidade de comunicação com Softwares de gestão integrados
- Recuperação de calor em águas de recirculação

- *Self-cleaning external filters Fabric tension control via load cells*
- *Motor driven stainless steel upper rollers*
- *Sprinklers for intensive washing*
- *Self-supporting closed steel frame*
- *Indirect heating*
- *Continuous-reading level management via pneumatic probe*
- *Inverter controlled motor drive*
- *Possibility to communicate with integrated management software*
- *Heat recovery from recirculating water*

SELF CLEANING FILTER (SCF)

BC38 SUPER
WATER HIGH
PERFORMING
WASHING AT LOW
ENVIROMENTAL
IMPACT

STANDARD AUTOMATION

PCTE: PC industrial desenvolvido em ambiente Windows para implementar de forma avançada todas as funções de diagnóstico, monitorização e automatização das máquinas de tingimento.

Graças ao ecrã táctil touchscreen, especificamente concebido para utilização industrial, proporciona um acesso fácil e rápido às funções.

Sob pedido é possível a utilização de qualquer controlador disponível no mercado.

PCTE: industrial PC developed in Windows room to improve all diagnostic functions, monitoring and automation of dyeing machines.

With Touch-Screen, purposely designed for industrial use, the access to functions is easy and immediate.

Upon Customer's request it is always possible to install different brands of controllers.

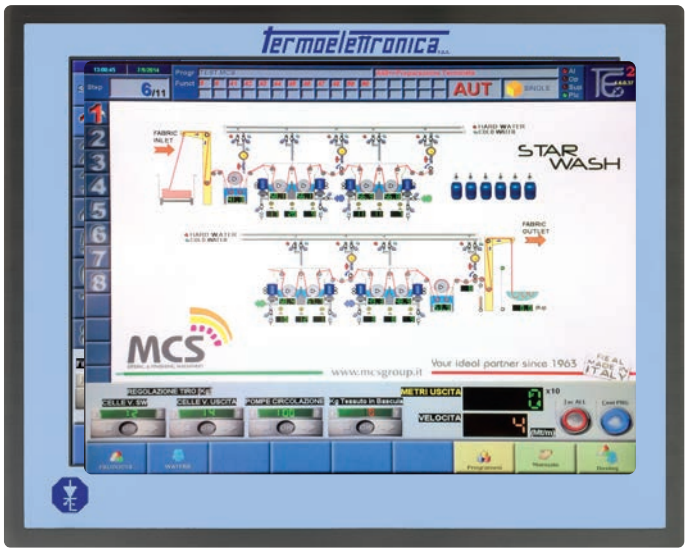

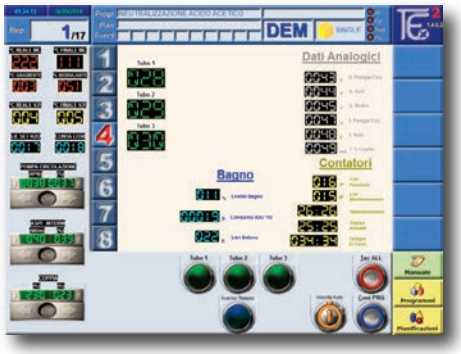

AUTOMATIC DOSING SYSTEM

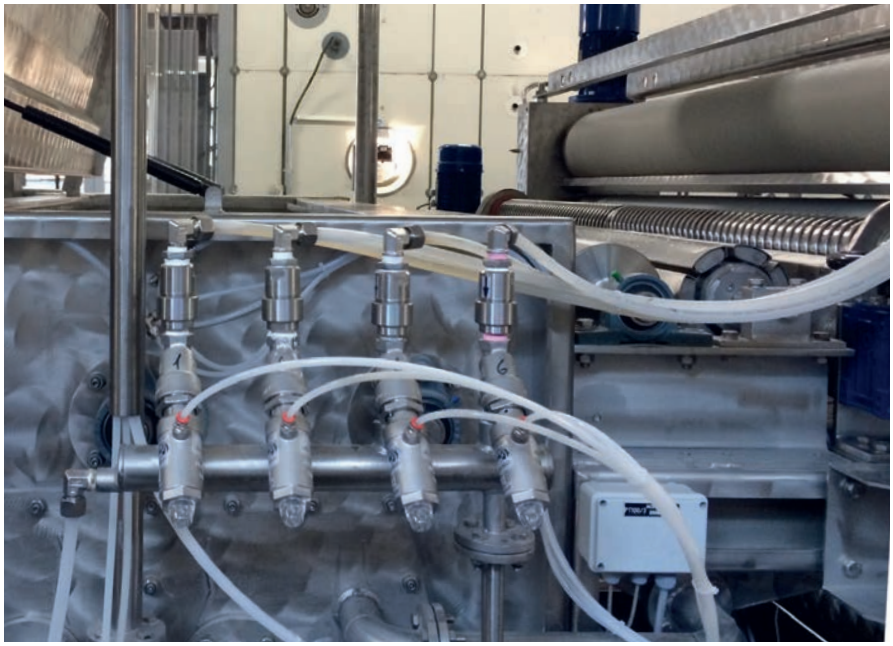

TECHINCAL DATA

Standard configurations

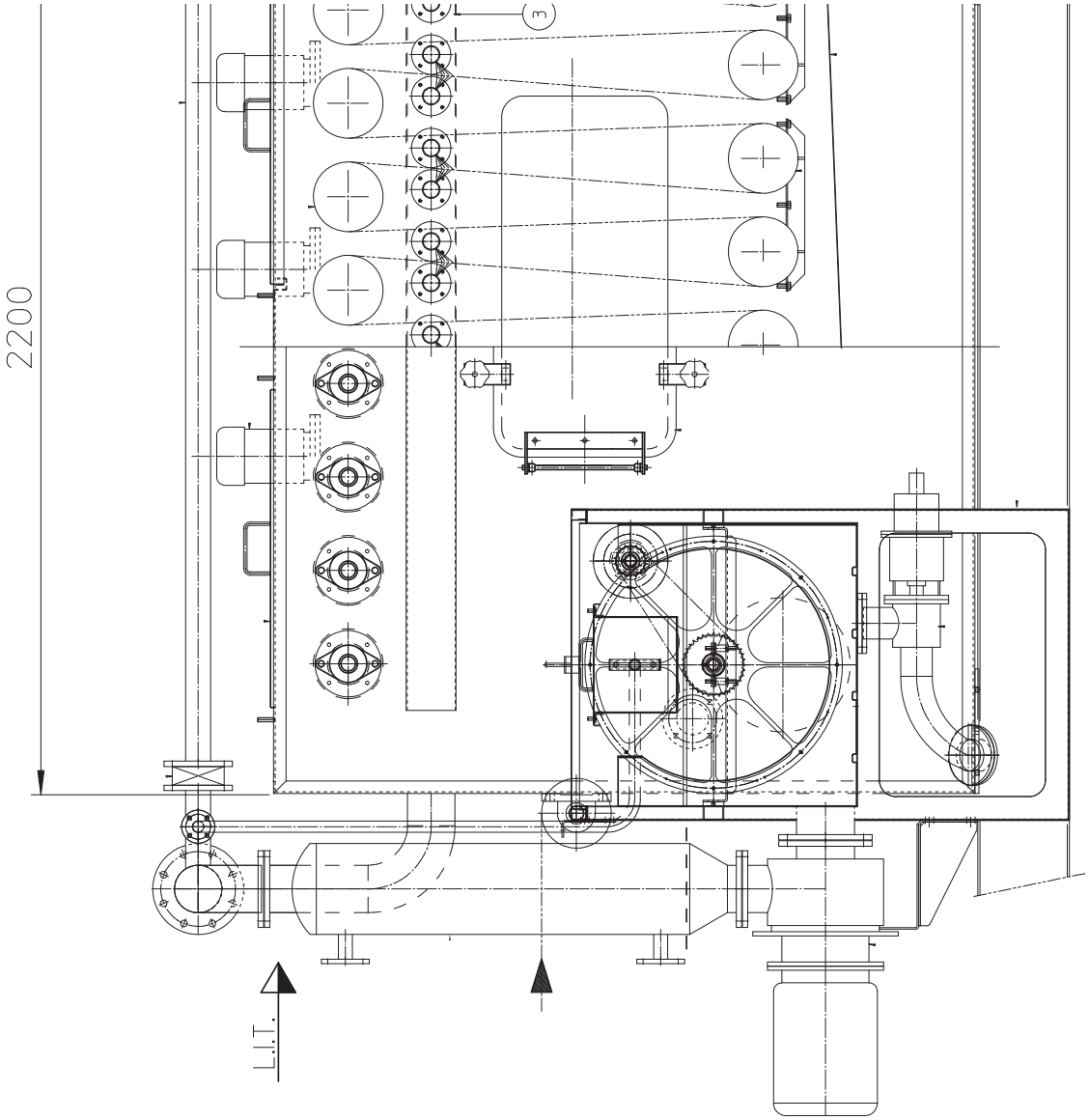

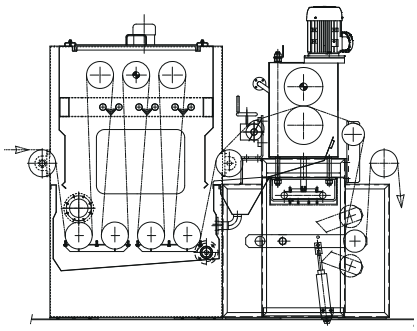

BC38/9 Super

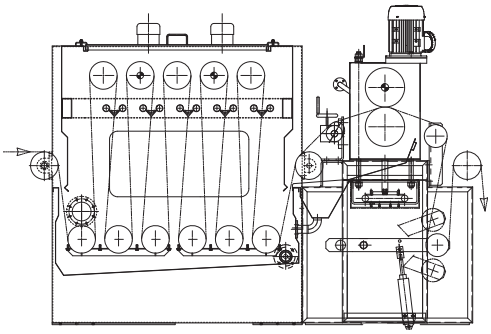

BC38/15 Super

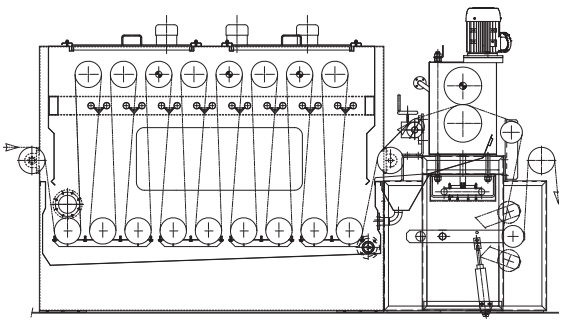

BC38 25/22 Super

LAYOUT EXAMPLES

Washing after dyeing (cold pad-badtch)

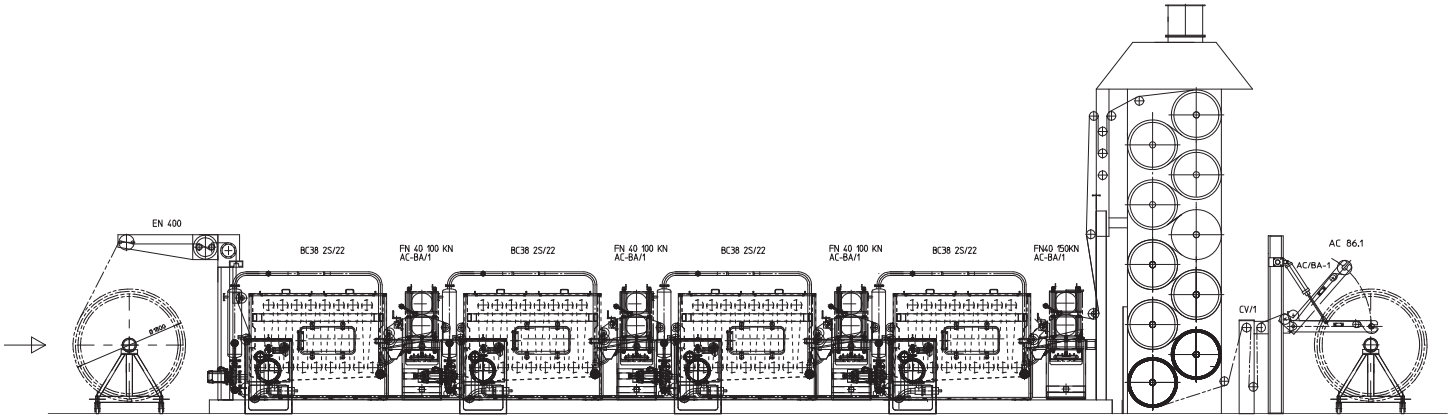

BC-38 Super + Cylinders dryers

Washing after bleaching (cold pad-badtch)

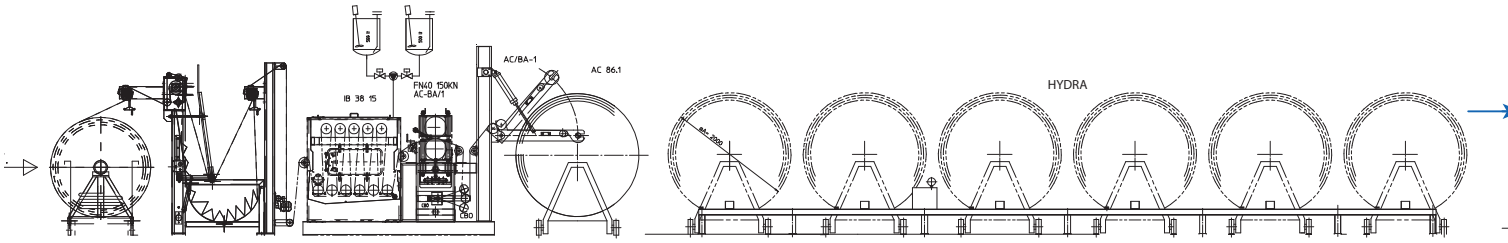

Impregnation unit + Hydra + BC-38 Super

Washing line with Desizing and Steaming

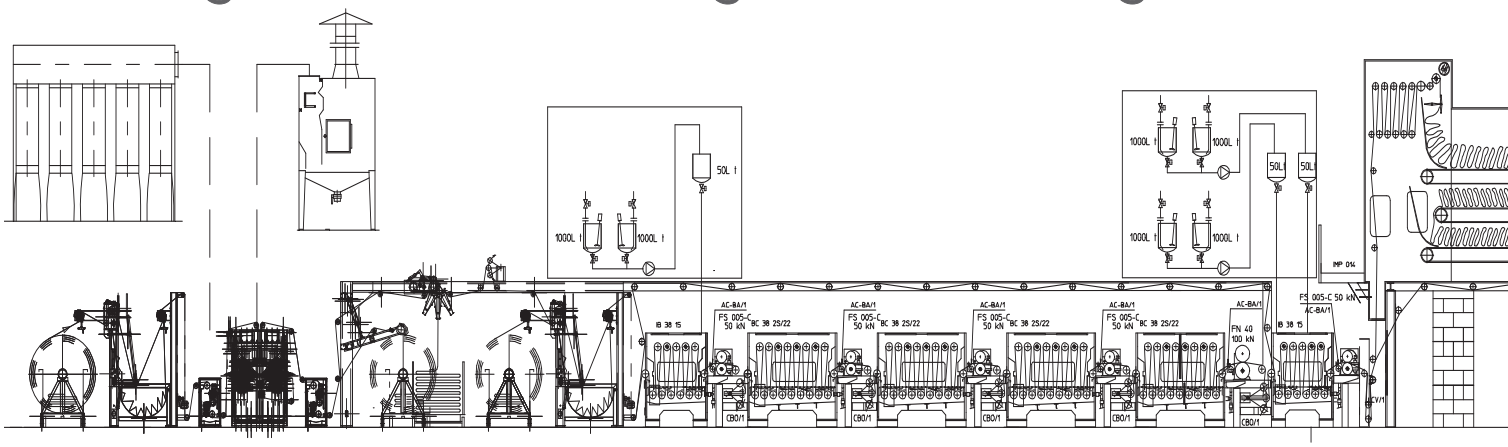

Desizing Unit + BC-38 Super + CS500 + Cylinders Dryers

Washing after printing

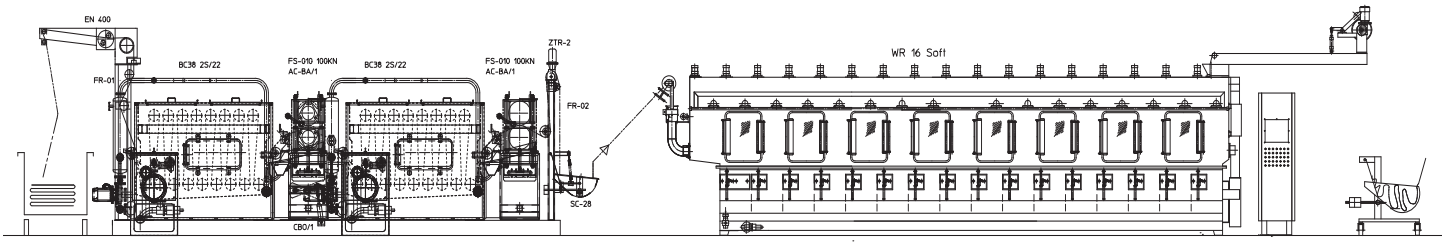

Lavaprint Super alias BC-38 Super + WR Soft

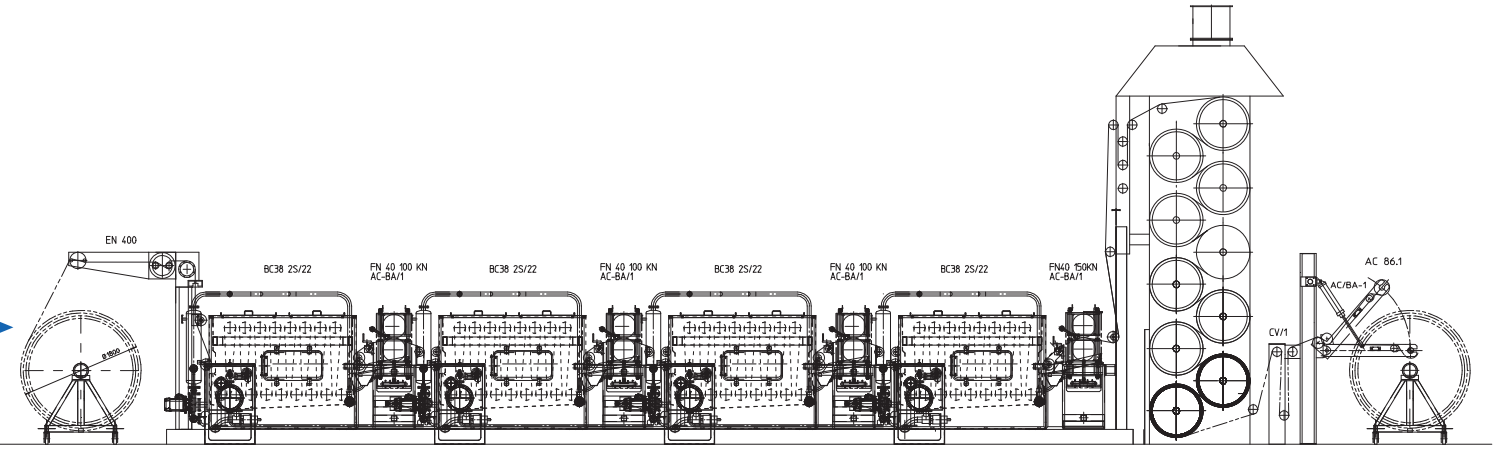

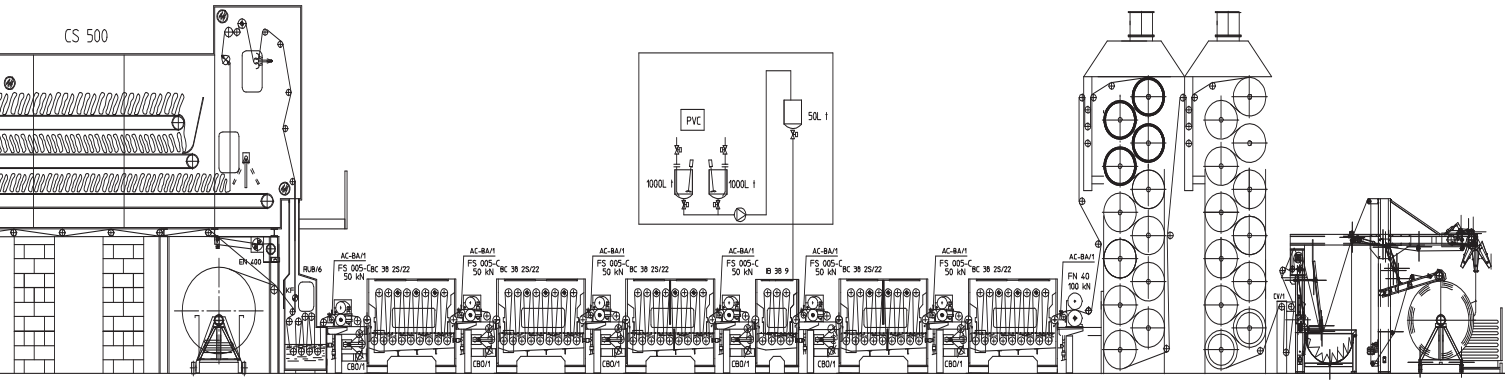

FEEL THE POWER OF WATER

DYEING & FINISHING MACHINERY

MCS

Bergamo | Italy | mcstextile.it

THINK BEFORE YOU PRINT

buca18.it - 07.24